Machine Translated by Google

sima

(ES) MANUAL DE INSTRUCCIONES ORIGINAL

(GB) ORIGINAL USER GUIDE

(FR) MANUEL ORIGINAL D´UTILISATION

CX-16

CX-20

CX-25

C/ Albuñol, par.250
Pol. Ind. Juncaril,
18220 ALBOLOTE (Granada) ESPAÑA
Telf: (+34)958 490 410
Fax: (+34) 958 466 645
info@simasa.com
www.simasa.com

Machine Translated by Google

Machine Translated by Google

"CE"-DEKLARATION OM ÖVERENSSTÄMMELSE

SI MA , S.A.

Juncaril Industrial Estate, C/ Albuñol, Tomt 250 CP 18220 Albolote, Granada (SPANIEN)
Företag som ansvarar för tillverkning och utsläppande på marknaden av maskinen som anges nedan:

BÄRBAR ELSAKS

FÖRKLARAR:

Att den ovan angivna maskinen, avsedd för kapning av släta och korrugerade stålstänger för användning i strukturer och andra konstruktionskomponenter, uppfyller alla tillämpliga bestämmelser i maskindirektivet (direktiv 2006/42/EG) och de nationella bestämmelser som de införlivar **det** med

Den uppfyller också alla tillämpliga bestämmelser i följande gemenskapsdirektiv, direktiv **2006/95/CE; 2004/108/EG; 2000/14/EG; 2002/44/EG; 2002/95/EG; 2002/96/EG**

Överensstämmer med bestämmelserna i följande tillämpade standarder
EN ISO 12100-1:2003; EN ISO 12100-2:2003; EN 60204-2:2006

Uppgifter om den person som har befogenhet att förbereda den tekniska filen

Eugenio Fernandez Martin
Teknisk support

SIMA SA
Juncaril Industrial Estate, C/ Albuñol, Tomt 250 - 18220 Albolote, Granada (SPANIEN)

bråkig 01.01.2010

Signerad: Javier García Marina

Chef

Machine Translated by Google

INDEX

"CE"-DEKLARATION OM ÖVERENSSTÄMMELSE 3

1. ALLMÄN INFORMATION..... ..... 5 2. ALLMÄN BESKRIVNING AV MASKINEN 5

3. TRANSPORT OCH ÖVERFÖRING..... 5

4. FÖRSÖRJNINGSVILLKOR..... 6

5. PIKTOGRAM. 6

6. MONTERINGSINSTRUKTIONER. 6

7. MASKINENS DELAR..... 6

8. SÄKERHETSREKOMMENDATIONER 7

9. ELEKTRISK ANSLUTNING 7

10. JUSTERING AV STOPPET..... 8

11. KONTROLLERA INNAN DU STARTAR SNITTET..... 8

12. UNDERHÅLL..... .. .. 8 12.1 KONTROLL OCH BYTE OLJENIVÅ.... ....9 12.2 BYTA BLADEN ... .9 12.3 KOLBORSTAR 9

13. UTFÖR SNITTET .... 10 14. TEKNISKA EGENSKAPER 10

14.1 SKÄRKAPACITETER 10

15. GARANTI..... .... elva

16. RESERVDELAR..... ..... elva

17. MILJÖSKYDD..... ..... elva

18. UTTALANDE OM BULLER..... .... 11 19. FÖRKLARING OM MEKANISKA VIBRATIONER .... elva

GARANTIBEVIS..... 12

Machine Translated by Google

1. ALLMÄN INFORMATION.

OBSERVERA: Läs och förstå dessa instruktioner till fullo innan du börjar använda maskinen

SIMA SA uppskattar förtroendet för våra produkter när man köper en ELEKTRISK SHEAR
BÄRBAR DATOR

Denna handbok innehåller nödvändiga instruktioner för idrifttagning, användning, underhåll och, i förekommande fall, reparation. Aspekter som kan påverka användarnas säkerhet och hälsa under någon av dessa processer anges också. Att följa instruktionerna ovan och använda enligt anvisningarna kommer att resultera i säker service och enkelt underhåll.

Därför är det obligatoriskt att läsa denna handbok för alla som kommer att ansvara för användning, underhåll eller reparation av maskinen.

Det rekommenderas att alltid förvara denna handbok på en lättillgänglig plats där maskinen används.

2. ALLMÄN BESKRIVNING AV MASKINEN

SIMA SA PORTAIL ELEKTRISKA SAXAR, CX-modeller, är designade och tillverkade för att klippa stänger korrugerad och slät konstruktion, med utbytbara blad monterade på käftarna.

All annan användning som kan ges av denna maskin anses vara olämplig och kan bli följden farligt, så det är uttryckligen förbjudet.

- Materialet som ska skäras förs fram manuellt genom att stången förs genom öppningen mellan bladen.
- För överföring till små avstånd eller omorientering av maskinen har den ett handtag för att underlätta transporten.
- De inre mekanismerna som utsätts för stress och slitage är värmebehandlade, vilket garanterar längre varaktighet och arbetsprestanda.

• Monoblockkropp tillverkad av högmotståndsstål.

• Aktivering av skäret med hjälp av en omkopplare.

- Rektangulära utbytbara blad med 4 skärytor.

• Inre mekanismer badade i olja.

- Den elektriska utrustningen överensstämmer med gemenskapens säkerhetsföreskrifter.

3. TRANSPORT OCH ÖVERFÖRING.

De bärbara elektriska klippmaskinerna av CX-modell behöver på grund av sin mångsidighet och låga vikt inte transporteras med lyftmedel, deras överföring över korta avstånd utförs enkelt av en enda person.

Machine Translated by Google

4. LEVERINGSVILLKOR.

CX-modell bärbara elektriska klippmaskiner levereras i sluten och förstärkt förpackning.

Maskinerna läggs in i förpackningen som i sin tur fungerar som transportväska så att de kan stödja lagring på olika höjder vid behov.

Tillsammans med maskinen skickas.

- En bruksanvisning.
- En insexnyckel.
- En platt nyckel.

5. PIKTOGRAM.

Piktogrammen har följande betydelse:



LÄS MANUALEN

INSTRUKTIONER



ANVÄNDNINGEN AV

HJÄLM, GLASÖGON OCH AKUSTISKT SKYDD



DET ÄR OBLIGATORISKT

ANVÄNDNING AV HANDSKAR



ANVÄNDNING AV SKO ÄR OBLIGATORISK

AV SÄKERHET

6. MONTERINGSINSTRUKTIONER.

Maskinen levereras färdigmonterad, klar att skära från inköpstillfället.

7. MASKINENS DELAR.

1. Käke
2. Blad
3. Justerbart stopp
4. Avtagbart sidohandtag
5. Cylinder
6. Bomb
7. Oljeplugg
8. Motor
9. switch
10. Kolborstskydd

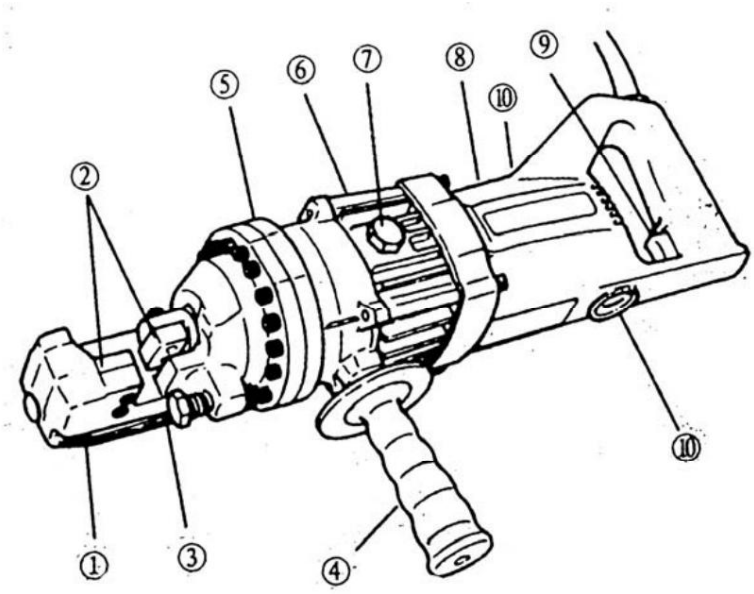

Machine Translated by Google

8. SÄKERHETSREKOMMENDATIONER

Detta kapitel behandlar de grundläggande säkerhetsreglerna för användning av maskinen. Följ detta när du arbetar med maskinen med instruktionerna nedan.

• Innan du startar maskinen, läs instruktionerna noggrant och observera efterlevnaden av säkerhetsföreskrifter. Lär dig perfekt att stoppa maskinen snabbt och säkert.

• Användning av skyddsglasögon, skyddsstövlar, handskar etc. Använd alltid material godkänd.

• Använd alltid personlig skyddsutrustning (PPE) enligt det arbete du utför.

• Förbjud utlänningars tillträde till maskinens arbetsområde.

• Arbetskläder bör inte innehålla löst sittande kläder som kan fångas av maskinens rörliga delar.

• Elkablar som visar skärsår och brott ska bytas snarast.

• Koppla bort maskinen från nätverket och manipulera eller använd inte de mekaniska och elektriska elementen. av maskinen med motorn igång.

• Använd inte maskinen för funktioner som den inte är designad för.

• Säkra maskinen med ett säkerhetslina när du arbetar på höga nivåer som t.ex. ställningar.

• Installera säkerhetsbarriärer för att samla upp överflödigt material när du arbetar på höga platser.

• Använd inte maskinen i närheten av gaser, rök, vätskor eller brandfarliga produkter.

• Använd inte maskinen med våta händer, i regn eller i fuktiga miljöer.

• Håll ordning på arbetsområdet.

• Arbeta med maskinen på väl upplysta platser.

• **MYCKET VIKTIGT: Jordanslutningen måste alltid vara ansluten** före uppstart. • Använd standardiserade förlängningskablar • Se till att spänningen på strömförsörjningen som maskinen ska anslutas till matchar den spänning som anges på maskinens egenskaperskylt. • Se till att maskinens förlängningskabel inte kommer i kontakt med punkter med hög temperatur, olja, vatten, vassa kanter, undvik att trampas på eller klämmas av passerande fordon, samt att placera föremål på den. • Använd inte trycksatt vatten för att rengöra elektriska kretsar och element.

OBSERVERA: Alla säkerhetsrekommendationer som anges i denna handbok måste följas och föreskrifterna för förebyggande av arbetsrisk på varje plats måste följas.

SIMA, SA ansvarar inte för de konsekvenser som kan bli följden av olämplig användning av nämnda maskiner.

9. ELEKTRISK ANSLUTNING

Maskiner med elmotor ska alltid kopplas till en standardpanel som har en strömbrytare och en differential enligt motorns egenskaper.

Maskinens driftspänning är synlig på maskinens karaktäristikskylt.

OBSERVERA: anslut inte maskinen till nätverket om du inte är säker på tillgänglig matningsspänning, annars om spänningen inte är korrekt kommer motorn att lida irreparabel skada eller att den kommer att göras oanvändbar och ur drift.

OBSERVERA: Hantera aldrig maskinens strömkablar, ledande ledningar eller elektriskt material om du inte helt har kopplat bort strömmen från nätverket.

Om du använder förlängningskablar för att driva maskinen, se till att de har en minsta sektion som anges i följande tabell.

KABELLÄNGD	110/115v	230v
	Kabelstorlek /AWG) Ø Nominell 16 1,0 mm²	
> (10 fot) eller (3 meter) >		
(15 fot) eller (5 meter) > (30	14	1,25 mm²
fot) eller (9 meter)	10	1,5 mm²

Machine Translated by Google

10. STOPP JUSTERING

Stoppets funktion är att hålla stålstången i rätt läge efter diametern på den stav som ska skäras. Det optimala läget för stången är att bilda en vinkel på 90º med avseende på skärbladen.

FÖRSIKTIGHET: Om stoppet inte ställs in korrekt kommer det att resultera i överdrivet slitage på skärbladen, det kommer också att orsaka att överflödigt material kastas ut med kraft och skada på klippenheten.

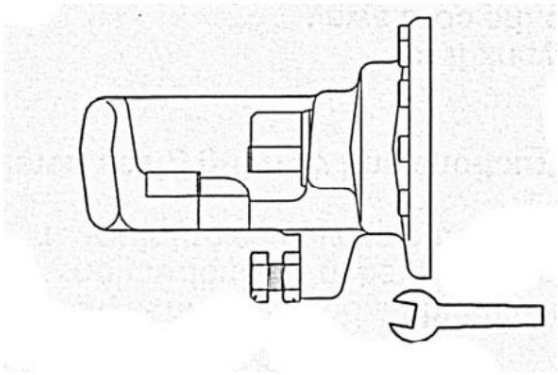

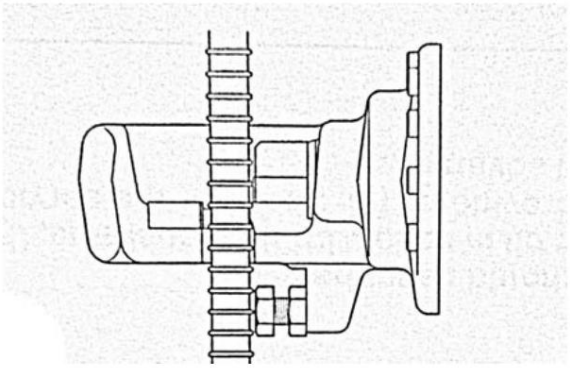

11. KONTROLLERA INNAN DU STARTAR SNITTET

Innan du börjar arbeta med maskinen bör du kontrollera följande punkter.

1. Inspektera maskinen för lösa eller lösa element.

2. Kontrollera oljenivån.

3. Kontrollera stagstoppets skick.

4. Kontrollera att strömkällan är lämplig för skärmaskinen.
VARNING: Om spänningen är för hög kommer motorn att brinna ut. Om spänningen är för låg har du inte tillräckligt med ström för att bryta. Använd aldrig likström.

5. Kontrollera att installationen har jordanslutning.

6. Kontrollera att kabeln inte är skadad och att anslutningskontakten inte är skadad.

VARNING: Om du använder förlängningskablar, kontrollerar jag att sektionen av kablarna är tillräcklig.

6. Innan du ansluter maskinen, se till att strömbrytaren inte är låst i körläge.

8. Håll handtagen rena och fria från fett eller smuts.

UPPVÄRMNING I kallt
klimat, innan du börjar arbeta med klippenheten, måste du värma upp den för att den ska fungera korrekt. Utan att placera några stänger mellan knivarna, tryck på knappen i 30 till 60 sekunder för att få hydrauloljan till optimal viskositet. Få kolven att komma ut och ca 15-20 gånger.

12. UNDERHÅLL

För att saxen alltid ska vara i perfekt skick måste du regelbundet kontrollera följande punkter:

• Håll kolvhuset fritt från damm och järnspån. Rengör den före och efter användning av maskinen med en borste, använd aldrig luft eller tryckvatten. • Kontrollera att inga skruvar eller skruvar är lösa eller saknas. • Kontrollera efter 500 snitt att skruvarna som fäster knivarna inte är lösa. • Kontrollera var 500:e snitt att cylinderskruvarna inte är lösa. Om några är lösa kan det orsaka strömavbrott. • Kontrollera knivarnas skäreggar, kom ihåg att varje kniv har fyra skäreggar.

domstol.

• Kontrollera oljenivån dagligen.

Machine Translated by Google

12.1 KONTROLL OCH BYTE OLJENIVÅ

Underlåtenhet att hålla rätt oljenivå kommer att orsaka ett fall i hydraultrycket och förlust av skärkraft.

Det rekommenderas att byta hydraulolja minst en gång per år eller omedelbart om oljan visar spår av smuts.

Den rekommenderade hydrauloljan måste vara skumdämpande och nötningsdämpande, viskositetsgrad VG46, SHELL OIL TELLUS 46, MOBIL DTE-25 eller ESSO UNI POWER SQ-46.

Steg att följa:

1. Se till att stångskäraren är urkopplad från strömkällan.
2. Skruva loss oljepluggen och vänd saxen upp och ner så att oljan faller av tyngdkraften. För att göra detta, ha en behållare redo att samla upp oljan.
3. När oljan slutar rinna, luta maskinen bakåt så att eventuell olja som finns kvar på kolven också kan rinna ut. **4.** Luta nu maskinen framåt så att oljan i pumpen kan rinna ut.

5. När maskinen är helt tömd, kommer vi långsamt att fylla saxen med ny olja från det övre påfyllningshålet som skapats för detta ändamål.
6. Sätt tillbaka locket genom att klämma lätt.
7. Anslut saxen till strömkällan och kör maskinen så att kolven gör sitt slag ungefär tre gånger.

8. Koppla bort klipparen och töm maskinen på olja genom att följa steg 2-8.
9. Fyll på saxen med ny olja och montera pluggen.

Obs: Kassera hydraulolja enligt lokala bestämmelser i ditt område. Töm aldrig i havet, floden, sjöar eller avloppssystem.

12.2 BYTE AV KLINGARNA

Om något av maskinens knivar försämras vid användning måste du byta skäregg. För att byta skäregg måste du lossa skruvarna som fixerar bladet med den medföljande insexnyckeln, byta skäregg och dra åt igen. (Kom ihåg att knivarna har fyra skäreggar.



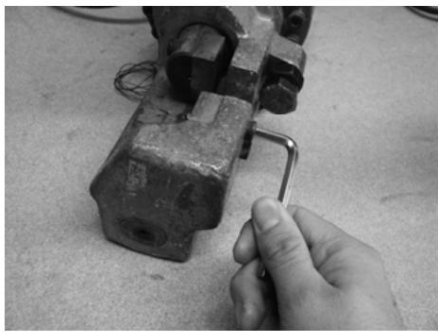

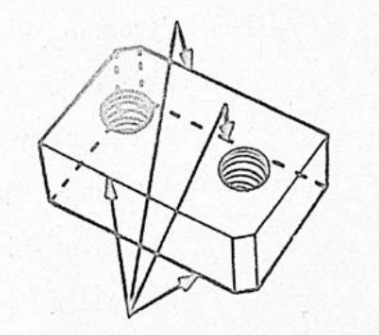

12.3 KOLBORSTAR

Inspektera kolborstarna en gång i månaden. Den normala livslängden för kolborstar är 200 timmar. Fortsätt att byta ut dem om längden är mindre än 6 mm

OBSERVERA: Slitna borstar kommer att resultera i effektförlust, överhettning av motorn och skador på rustning kommer att vara irreparabel.

Gör så här för att byta kolborstar:

1. Koppla bort enheten från elnätet.

2. Skruva av båda kolborstlocken.

3. Byt ut borstarna.

4. Skruva på borstlocken igen.

Machine Translated by Google

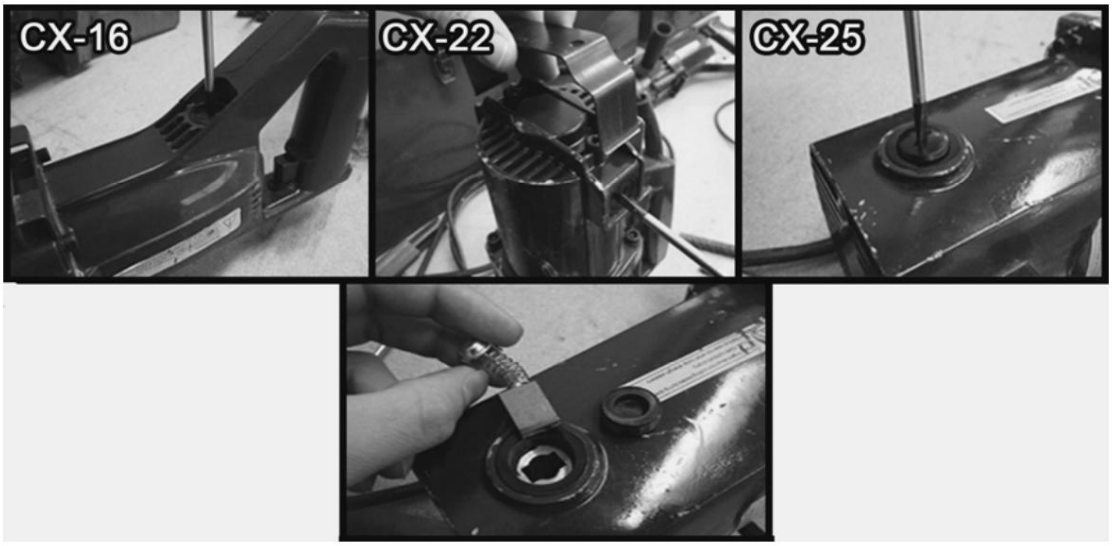

13. ATT GÖRA SNITTET

Gör så här för att göra ett klipp:

1. Sätt in stången mellan knivarna.
2. Justera stoppet.
3. Koppla in maskinen.
4. Tryck på omkopplaren tills den skär av stången helt och kolven snäpper tillbaka på plats.

VARNING: Det finns alltid en chans att snittets ände kan kastas ut, speciellt om de är mindre än 30 cm långa.

14. TEKNISKA EGENSKAPER

MODELL	CX-16	CX-20	CX-25
MOTORSPÄNNING	220/230V ~	220/230V ~	220/230V~
	50/60Hz	50/60Hz	50/60Hz
KRAFT	690W	830W	1300W
MÅTT	465x230x155	405x120x220	485x150x260
VIKT	8 kg	13 kg	24,5 kg
HASTIGHET AV DOMSTOL	2,5-3"	3-3,5"	5-5,5"

14.1 SKÄRKAPACITETER

Elastisk gräns R=N/mm² 650			
Draghållfasthet R=N/mm² 850			
	CX-16	CX-20	CX-25
Ø MIN. KLIPP Ø	Ø4	Ø4	Ø4
MAX KLIPP	Ø16	Ø20	Ø25

Machine Translated by Google

15. GARANTI.

SIMA, SA tillverkare av anläggningsmaskiner, har ett nätverk av tekniska tjänster Red SERVÍ-SIMA. Reparationer som utförs under garanti av vårt SERVÍ-SIMA-nätverk är föremål för villkor för att garantera deras service och kvalitet.

KLYFTA. SA garanterar alla sina produkter mot tillverkningsfel, och täcks av de villkor som anges i det bifogade dokumentet GARANTIVILLKOR.

Garantivillkoren kommer att upphöra om de fastställda betalningsvillkoren inte följs.

SIMA SA förbehåller sig rätten att modifiera sina produkter utan föregående meddelande.

16. RESERVDELAR.

De reservdelar som är tillgängliga för maskinerna, tillverkade av SIMA, SA, identifieras i reservdelsritningarna för maskinen som är bifogade denna manual. För att begära någon av dem måste du kontakta SIMA SA:s eftermarknadsavdelning och tydligt ange numret **som** det är märkt med, samt **modell, tillverkningsnummer och tillverkningsår** som finns på maskinskylten. det är tänkt.

17. MILJÖSKYDD.



Råvaror bör återvinnas istället för att kassera resterna. Enheterna, tillbehören, vätskorna och förpackningarna måste skickas till platser som anges för ekologisk återanvändning. Plastkomponenter är märkta för den valda återvinningen.



WEEE Avfall från elektrisk och elektronisk utrustning måste deponeras på platser som anges för selektiv insamling.

18. UTTALANDE OM BULLER

Ljudtrycksnivån på arbetsplatsen är mindre än 70 dB(A)

19. FÖRKLARING OM MEKANISKA VIBRATIONER

Maskinen har inga källor till mekaniska vibrationer som medför hälso- och säkerhetsrisker
från arbetarna.

Machine Translated by Google

GARANTIBEVIS

EFTERSÄLJSSERVICE

EXEMPEL FÖR SLUTANVÄNDAREN

MASKINDATA

REGISTRERINGSETIKETT

KÖPARINFORMATION

NAMN

ADRESS

ZIP/POPULATION

COUNTRY PROVINS

Telefon: Fax:

e-post

INKÖPSDATUM

Underskrift och sigill av säljarens anläggning

Kundens signatur

GARANTIVILLKOR

1.) SIMA, SA garanterar sina produkter mot tillverkningsfel, och tar ansvar för reparationen av skadad utrustning av denna anledning, under en period av ETT ÅR, räknat från KÖPSDATUM, vilket OBLIGATORISKT måste återspeglas i garantibeviset .

2.) Garantin täcker endast arbete och reparation av defekta delar av produkten vars modell och tillverkningsserienummer är som anges i garantibeviset.

3.) Kostnader som härrör från resor, dieter, logi samt transportkostnader till SIMAs adress är helt undantagna. SA, som kommer att vara på uppdrag av klienten.

4.) Fel som orsakats av felbehandling, slag, fall, olyckor, felaktig användning, överspänning, felaktig installation eller andra orsaker som inte kan tillskrivas produkten.

5.) Reparationerna som täcks av GARANTIN får endast utföras av företaget SIMA, SA självt eller av enheter auktoriserade av det, dvs. slutlig kompetens hos SIMA SA:s tekniska avdelning accepterande av reparationen i garanti.

6.) Denna garanti annulleras för alla ändamål i följande fall:

a) På grund av modifiering och/eller manipulation av garanticertifikatet.

b) När de delar som utgör produkten av fakta eller tydliga bevis har reparerats, modifierats eller ersatts, helt eller delvis, av en verkstad, enhet eller person INTE auktoriserad av den tekniska avdelningen i SIMA, SA

c) När delar eller enheter som inte är godkända av SIMA, SA är installerade i produkten

7.) SIMA SA tar inte på sig ansvar för skador som uppstår från eller kopplade till ett fel på produkten. Dessa inkluderar, men är inte begränsade till, olägenheter, transportkostnader, telefonsamtal och förlust av personlig egendom eller affärsegendom, samt förlust av lön eller inkomst.

8.) I elektriska eller explosionsmotorer, i händelse av haverier under garantiperioden, måste de skickas till adressen till SIMA SA eller till servicen tekniker auktoriserad av motortillverkaren för att fastställa dess garanti.

9.) Garantibeviset måste vara i SIMA SA:s besittning inom en period som inte överstiger TREDTIO kalenderdagar från försäljningsdatumet av produkt, för att vara mottagare av garantin. För att göra anspråk på garantin måste du uppvisa en köpefaktura stämplad av säljaren med produktens serienummer.

ANDALUSIAN MACHINERY INDUSTRIAL SOCIETY, SA
POL. IND. JUNCARIL, C/ALBUÑOL, PARC. 250
18220 ALBOLOTE (GRANADA)
Telefon: 34 - 958-49 04 10 – Fax: 34 - 958-46 66 45
TILLVERKNING AV BYGGMASKINER
SPANIEN

Machine Translated by Google

GARANTIBEVIS

EFTERSÄLJSSERVICE

KOPIERA FÖR ATT ÅTERKOMMA TILL TILLVERKAREN

MASKINDATA

REGISTRERINGSETIKETT

KÖPARINFORMATION

NAMN

ADRESS

ZIP/POPULATION

COUNTRY PROVINS

Telefon: Fax:

e-post

INKÖPSDATUM

Underskrift och sigill av säljarens anläggning

Kundens signatur

GARANTIVILLKOR

1.) SIMA, SA garanterar sina produkter mot tillverkningsfel, och tar ansvar för reparationen av skadad utrustning av denna anledning, under en period av ETT ÅR, räknat från KÖPSDATUM, vilket OBLIGATORISKT måste återspeglas i garantibeviset .

2.) Garantin täcker endast arbete och reparation av defekta delar av produkten vars modell och tillverkningsserienummer är som anges i garantibeviset.

3.) Kostnader som härrör från resor, dieter, logi samt transportkostnader till SIMAs adress är helt undantagna. SA, som kommer att vara på uppdrag av klienten.

4.) Fel som orsakats av felbehandling, slag, fall, olyckor, felaktig användning, överspänning, felaktig installation eller andra orsaker som inte kan tillskrivas produkten.

5.) Reparationerna som täcks av GARANTIN får endast utföras av företaget SIMA, SA självt eller av enheter auktoriserade av det, dvs. slutlig kompetens hos SIMA SA:s tekniska avdelning accepterande av reparationen i garanti.

6.) Denna garanti annulleras för alla ändamål i följande fall:

a) På grund av modifiering och/eller manipulation av garanticertifikatet.

b) När de delar som utgör produkten av fakta eller tydliga bevis har reparerats, modifierats eller ersatts, helt eller delvis, av en verkstad, enhet eller person INTE auktoriserad av den tekniska avdelningen i SIMA, SA

c) När delar eller enheter som inte är godkända av SIMA, SA är installerade i produkten

7.) SIMA SA tar inte på sig ansvar för skador som uppstår från eller kopplade till ett fel på produkten. Dessa inkluderar, men är inte begränsade till, olägenheter, transportkostnader, telefonsamtal och förlust av personlig egendom eller affärsegendom, samt förlust av lön eller inkomst.

8.) I elektriska eller explosionsmotorer, i händelse av haverier under garantiperioden, måste de skickas till adressen till SIMA SA eller till servicen tekniker auktoriserad av motortillverkaren för att fastställa dess garanti.

9.) Garantibeviset måste vara i SIMA SA:s besittning inom en period som inte överstiger TREDTIO kalenderdagar från försäljningsdatumet av produkt, för att vara mottagare av garantin. För att göra anspråk på garantin måste du uppvisa en köpefaktura stämplad av säljaren med produktens serienummer.

ANDALUSIAN MACHINERY INDUSTRIAL SOCIETY, SA
POL. IND. JUNCARIL, C/ALBUÑOL, PARC. 250
18220 ALBOLOTE (GRANADA)
Telefon: 34 - 958-49 04 10 – Fax: 34 - 958-46 66 45
TILLVERKNING AV BYGGMASKINER
SPANIEN

Machine Translated by Google

Machine Translated by Google

SPANSKA

"CE"-DEKLARATION OM ÖVERENSSTÄMMELSE

SI MA , S.A.

Juncaril Industrial Estate, C/ Albuñol, Tomt 250 CP 18220 Albolote, Granada (SPANIEN)
Företag som ansvarar för tillverkning och kommersialisering av nedan angivna maskin: **BÖJNING**

BÄRBAR HYDRAULISK SAXA

FÖRKLARAR:

Att den redan nämnda maskinen konstruerad för att skära plana och armerade stålstänger för användning i strukturen och andra konstruktionskomponenter är i överensstämmelse med alla tillämpliga bestämmelser i maskindirektivet (2006/42/CE) och de nationella tillämpliga **bestämmelserna .**

Maskinen är också i överensstämmelse med gällande EG-bestämmelser:
2006/95/EG; 2004/108/EG; 2000/14/EG; 2002/44/EG; 2002/95/EG; 2002/96/EG

Maskinen överensstämmer också med bestämmelserna i följande tillämpliga bestämmelser
EN ISO 12100-1:2003; EN ISO 12100-2:2003; IN 60204-2:2006

Uppgifter om den auktoriserade personen som ska förbereda den tekniska filen

Eugenio Fernandez Martin
Teknisk avdelningschef

SIMA SA
Juncaril Industrial Estate, C/ Albuñol, Tomt 250 - 18220 Albolote, Granada (SPANIEN)

bråkig 01.01.2010

Signerad:
Javier Garcia Marina
Verkställande direktör

Machine Translated by Google

INDEX

"CE"-DEKLARATION OM ÖVERENSSTÄMMELSE 3

1. ALLMÄN INFORMATION..... 5

2. ALLMÄN BESKRIVNING..... 5

3. TRANSPORT 5

4. FÖRSÖRJNINGSVILLKOR..... 6

5. PIKTOGRAM. 6

6. MONTERINGSINSTRUKTIONER 6

7. EXPLOSIONSVISNING AV MASKINEN 6

8. SÄKERHETSREKOMMENDATIONER 7

9. ELEKTRISK ANSLUTNING 7

10. JUSTERING AV STOPP 8

11. KONTROLLERA MASKINEN INNAN DU BÖRJAR ATT SKÄRGA..... 8

12. UNDERHÅLL .... 8 12.1 KONTROLL AV OLJENIVÅ
OCH OLJEBYTE .... 9 12.2 BYTE AV
BLAD 9 12.3
KOLBORSTAR 9

13. SKÄRPRESTANDA..... 10

14. TEKNISKA EGENSKAPER 10 14.1
SKÄRKAPACITET 10

15. GARANTI .... elva

16. RESERVDELAR..... .. .. elva

17. MILJÖSKYDD .... elva

18. DEKLARATIONER OM BULLER..... . ..... elva

19. DEKLARATIONER OM MEKANISKA VIBRATIONER 11

GARANTIBEVIS 12

Machine Translated by Google

1. ALLMÄN INFORMATION

VARNING: Läs och förstå denna instruktion innan du använder maskinen.

SIMA SA tackar dig för ditt förtroende för våra produkter och för att du köpt den PORTABLE HYDRAULISKA SHEAREN.

Denna handbok ger dig nödvändiga instruktioner för att starta, använda, underhålla och i ditt fall reparera den aktuella maskinen. Alla aspekter vad gäller användarnas säkerhet och hälsa har angetts. Att respektera alla instruktioner och rekommendationer garanterar säkerhet och lågt underhåll. Som sådan är det obligatoriskt att läsa denna manual noggrant för alla som ansvarar för användning, underhåll eller reparation av denna maskin.

Det rekommenderas att alltid ha denna manual på en lättillgänglig plats där maskinen används.

2. ALLMÄN BESKRIVNING

CX modell portabla hydrauliska saxar SIMA SA, har designats och tillverkats för att användas på arbetsplatser för att skära stålarmerade och platta stänger för konstruktion, med hjälp av utbytbara knivar, monterade på skärbackarna.

All annan användning av maskinen anses vara olämplig och kan orsaka fara. Därför är det uttryckligen förbjudet.

- Den manuella saxmodellen CEL har designats och tillverkats för att skära plana och armerade stålstänger som används för konstruktion och passiva stålarmaturer för konstruktionsbetong med hjälp av två utbytbara knivar monterade på skärbacken.
- Skärningen görs manuellt genom att trycka på stången på rullen, föra in stången i skäret halsen mellan de två knivarna.
- Den har ett handtag för enkel transport eller omorientering av maskinen.
- De interna mekaniska komponenterna som är utsatta för slitage har värmebehandlats för att garantera deras långa hållbarhet och höga prestanda.
- Maskinens huvuddel är ett monoblock av gjutjärn.
- Skärning utförs med hjälp av en omkopplare.
- Bladen är rektangulära med fyra skärytor.
- Inre mekanismer badar i olja.
- Maskinens elektriska utrustning uppfyller EG:s säkerhetsstandarder.

3. TRANSPORTER

Transport av de portabla hydrauliska klippmaskinerna CX-modeller behöver på grund av sin mångsidighet och låga vikt inte transporteras med hissar, därför är det lätt att bära maskinen korta sträckor av en person.

Machine Translated by Google

4. LEVERINGSVILLKOR.

Bärbara hydrauliska klippmaskiner CX-modeller levereras i förseglad och förstärkt förpackning.

Maskinerna är införda på förpackningen som i sin tur fungerar som en bärväska så att de tål förvaring på olika höjder vid behov.

Tillsammans med maskinen hittar du:

• En bruksanvisning.

• En insexnyckel.

• En platt skiftnyckel.

5. PIKTOGRAM.

Piktogram som ingår i maskinen inkluderar följande:



LÄS INSTRUKTIONER MANUELL



BÄR HJÄLM OCH ÖGA OCH ÖRA FÖRSVARARE



ANVÄND SÄKERHETSHANDSKAR



ANVÄND SKYDDSSKO

6. MONTERINGSINSTRUKTIONER

Maskinen levereras monterad och förberedd för drift.

7. EXPLOSIONSVISNING AV MASKINEN

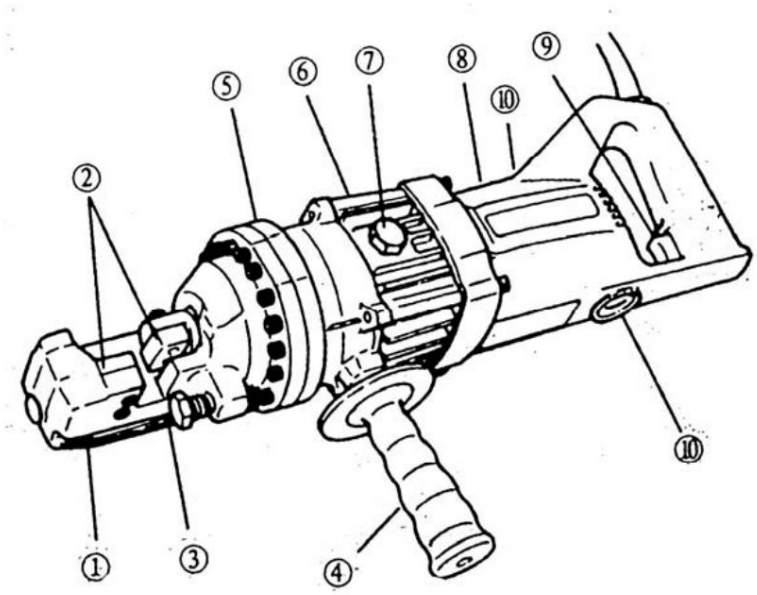

1. Bostäder
2. Knivar
3. Justerbar mössa
4. Avtagbart sidohandtag
5. Cylinder
6. Trigger
7. Oljeplugg
8. Motor
9. Byt
10. Kolborstlock

Machine Translated by Google

8. SÄKERHETSREKOMMENDATIONER

Detta kapitel täcker grundläggande säkerhetsregler för användning av maskinen. Genom att arbeta med maskinen måste du följa följande instruktioner:

- Innan du startar maskinen, läs instruktionerna och se till att säkerhetsnormerna respekteras. Lär dig hur du stoppar maskinen på ett snabbt och säkert sätt.
- Det rekommenderas att bära skyddsglasögon, skyddsstövlar, handskar etc. Använd alltid godkänt material.
- Använd alltid individuell skyddsutrustning (IPE) i enlighet med den typ av arbete du utför.
- Förbjud främlingar att komma åt maskinens arbetsplats.
- Arbetskläder ska inte ha lösa föremål som kan fästa i rörliga delar av maskinen.
- De skadade elkablarna bör snarast bytas ut.
- Koppla bort maskinen från strömmen och manipulera eller använd aldrig den mekaniska eller maskinens elektriska delar när motorn är på.
- Använd aldrig maskinen för andra ändamål än de den är avsedd för.
- Säkra maskinen med ett säkerhetsrep när du arbetar på höga nivåer som ställningar.
- Installera säkerhetsbarriärer för att samla upp överflödigt material vid arbete på höga platser.
- Använd inte maskinen i närheten av gaser, ångor, vätskor eller brandfarliga produkter.
- Använd inte maskinen med våta händer, regn eller i våta miljöer.
- Håll ordning på arbetsområdet.
- Arbeta med maskinen i väl upplyst.
- **MYCKET VIKTIGT:** Den elektriska jordningen ska alltid vara ansluten innan maskinen startas.
- Använd normaliserade förlängningssladdar
- Se till att nätspänningen som kommer att anslutas till maskinen stämmer överens med den spänning som anges på maskinens typskylt.
- Se till att förlängningssladden för att driva maskinen inte är i kontaktpunkter med hög temperatur, olja, vatten, vassa kanter, undvik att bli trampad eller klämd av passerande fordon och placera saker på den.
- Använd inte trycksatt vatten för att rengöra kretsar och elektriska komponenter.

OBSERVERA: Du ska följa alla säkerhetsrekommendationer som nämns i denna bruksanvisning och följa alla standarder för förebyggande av arbetsrisker på varje plats.

SIMA SA ansvarar inte för några konsekvenser som kan resultera i olämplig användning av maskinerna ovan

9. ELEKTRISK ANSLUTNING

Maskiner med elektrisk motor ska alltid anslutas till en normaliserad växelpanel som har en magnetotermisk brytare och en differential i enlighet med motorns egenskaper:

VARNING: Koppla inte maskinen till elnätet om du inte är säker på den tillgängliga elektriska spänningen.
Om spänningen inte är korrekt kommer motorn att utsättas för irreparabel skada eller ur drift.

VARNING: Manövrera aldrig strömkablarna eller någon elektrisk utrustning på maskinen om du inte helt har kopplat bort maskinen från strömmen.

Om du använder förlängningssladdar för att driva maskinen, se till att de har ett minsta tvärsnitt som anges i tabellen nedan.

TRÅDLÄNGD	110/115v	230v
	Trådstorlek /AWG)	Nominell Ø
> (10 fot) eller (3 meter) >	16	1,0 mm²
(15 fot) eller (5 meter) >	14	1,25 mm²
(30 fot) eller (9 meter)	10	1,5 mm²

Machine Translated by Google

10. JUSTERING AV STOPP

Huvudstopparfunktionen är att hålla stålstången i rätt läge som stångdiametern som ska skäras. Den optimala bryggstången är en vinkel på 90° mot skärbladen.

FÖRSIKTIGHET: Om proppen inte är korrekt inställd kan det leda till överdrivet slitage på skärbladen, även eftersom reservmaterial kan skjuta av med styrka och även skada klippenheten.

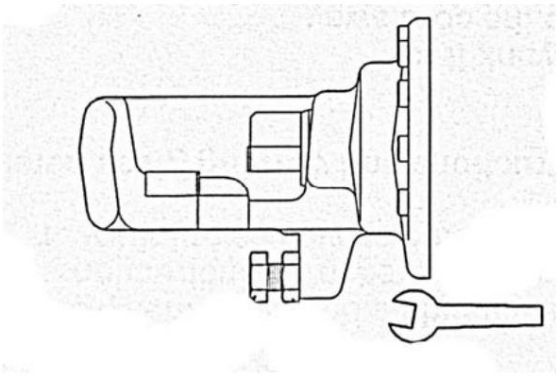

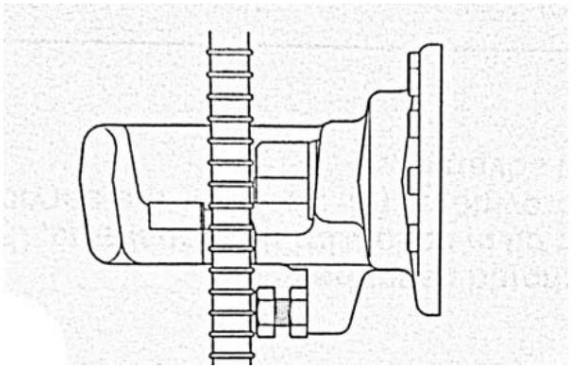

11. KONTROLLERA MASKINEN INNAN DU BÖRJAR ATT KÖRA

Innan du arbetar med maskinen bör du kontrollera följande punkter.

1. Kontrollera att maskinens alla delar är lösa.

2. Kontrollera oljenivån.

3. Kontrollera stoppstångens status.

4. Kontrollera att strömkällan är lämplig för skäraren

VARNING: Om spänningen är för hög kommer motorn att brinna ut. Om spänningen är för låg har du inte tillräckligt med energi för att skära. Använd aldrig likström.

5. Kontrollera att installationen har elektrisk jord.

6. Kontrollera att kabeln inte är skadad och att stickkontakten inte är skadad.

VARNING: Om du använder förlängningssladdar, kontrollera att den del av kablarna är tillräcklig.

7. Innan du ansluter maskinen, se till att strömbrytaren inte är blockerad i körläge.

8. Håll handtaget rent och fritt från fett eller smuts

UPPVÄRMNING

I kallt väder, innan du börjar arbeta med klippenheten, måste du värma upp för korrekt funktion.
Utan att lägga en stång mellan knivarna, tryck på avtryckaren mellan 30 och 60 sekunder för att hydrauloljan når optimal viskositet. Gör kolven ut och 15 till 20 gånger.

12. UNDERHÅLL

För att hålla din maskin i perfekt skick bör vi regelbundet övervaka följande punkter:

• Håll kolvhuset rent från smuts och järnspån. Rengör maskinen före och efter användning med en borste, tryck.
aldrig använda sig av luft eller toalett

• Se till att alla skruvar eller bultar inte är lösa eller saknas
.

• Efter 500 snitt, kontrollera att knivarnas skruvar är lösa.

• Kontrollera vart 500:e snitt att cylinderskruvarna inte är lösa, så det skulle innebära effektbortfall
.

• Kontrollera skäreggar på knivar, kom ihåg att varje blad har fyra skäreggar.

• Kontrollera oljenivån dagligen.

Machine Translated by Google

12.1 KONTROLL AV OLJENIVÅ OCH OLJEBYTE

Underlåtenhet att upprätthålla korrekt oljenivå kommer att orsaka ett fall i hydraultrycket och strömavbrott.

Vi rekommenderar att hydrauloljan byts minst en gång per år eller omedelbart vid spår av oljeföroreningar. Den rekommenderade hydrauloljan och nötningsoljan bör vara skumdämpande och nötningsbeständig, viskositetsgrad VG46, SHELL TELLUS OIL 46, MOBIL DTE-25 eller ESSO UNI POWER SQ-46.

Steg att följa:

1. Se till att maskinen är urkopplad från strömförsörjningen
.
2. Skruva loss oljepluggen och lägg munnen under klippning så att oljan faller av tyngdkraften. Detta har förberett en behållare för uppsamling av oljan
.
3. När oljan slutar falla ut, luta maskinen bakåt så att den återstående oljan i kolven också kan komma ut.

4. Luta nu maskinen framåt så att oljan som innehåller bomben kan släppas
.
5. När maskinen är helt tom, fyll långsamt på med ny oljesax från den övre hålfyllningen som den skapades för detta ändamål

.
6. Sätt på locket lätt sammanpressat.

7. Anslut den hydrauliska bärbara saxen till strömförsörjningen för att köra maskinen så att kolven tar sig fram ungefär tre gånger

.
8. Koppla ur klippmaskinen och töm oljan genom att följa steg 2 till 8.

9. Fyll på med ny oljesax och sätt tillbaka oljepluggen.
.

Obs: Kassera hydraulolja enligt lokala bestämmelser i ditt område. Placera aldrig i havet, floder, sjöar och avloppssystem.



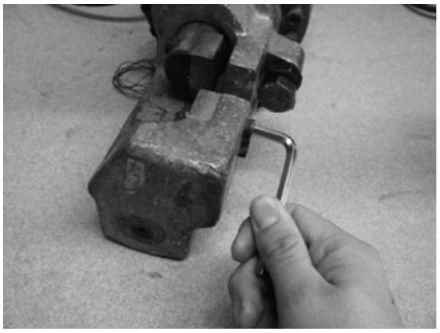

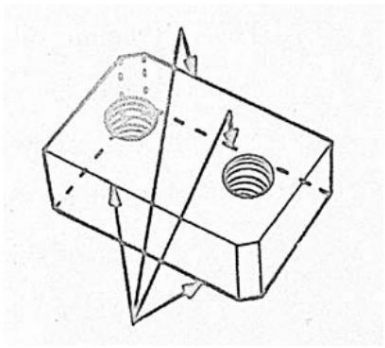

12.2 BYTE AV BLAD

Om något av maskinens knivar skadas genom användning måste du byta skäregg. För att byta skäreggen måste du lossa skruvarna som håller fast bladet med den medföljande insexnyckeln, byta skäregg och dra åt igen. (Kom ihåg att knivarna har fyra skäreggar)

12.3 KOLBORSTAR

Inspektera kolborstar en gång i månaden. Den normala livslängden för kolborstar är 200 timmar. Fortsätt att byta ut om längden är mindre än 6 mm

OBSERVERA: De slitna borstarna kommer att resultera i effektförlust, motorn överhettas och skador på rustningen kommer att vara irreparabel

.Gör så här för att byta kolborstar:

1. Koppla bort enheten från elnätet.

Machine Translated by Google

2. Skruva loss båda ändarna av kolborstarna.

3. Byt ut borstarna.

4. Trä om topparna på borstarna

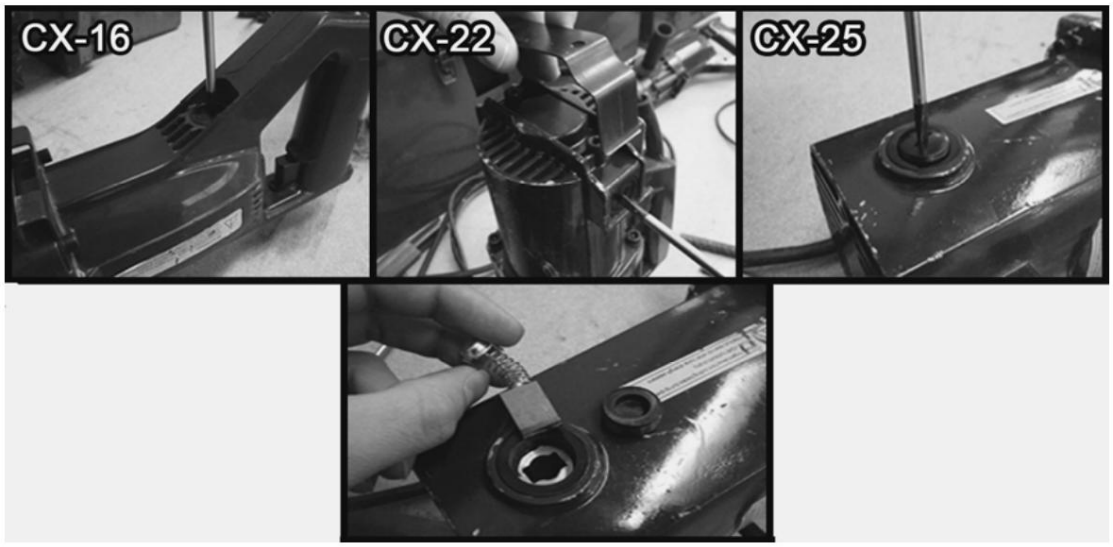

13. SKÄRPRESTANDA

För att utföra en adekvat skärning kommer vi att gå tillväga enligt följande:

1. Placera järnstången mellan knivarna.

2. Justera stopplisten.

3. Anslut maskinen.

4. Tryck på avtryckaren tills stången och kolven skärs helt tillbaka för att stanna på plats.

FÖRSIKTIGHET: Det finns alltid en möjlighet att den avskurna änden kan skjutas ut kraftigt, speciellt om biten är mindre än 30 cm lång.

14. TEKNISKA EGENSKAPER

MODELL	**CX-16**	**CX-20**	**CX-25**
MOTORSPÄNNING	220/230V~	220/230V~	220/230V~
	50/60Hz	50/60Hz	50/60Hz
MOTOREFFEKT	690W	830W	1300W
MÅTT	465x230x155	405x120x220	485x150x260
VIKT	8 kg	13 kg	24,5 kg
SKÄRHASTIGHET	2,5-3"	3-3,5"	5-5,5"

14.1 SKÄRKAPACITET

Elastisk gräns R=N/mm² 650			
Draghållfasthet R=N/mm² 850			
	CX-16 CX-20		**CX-25**
Ø MIN. SKÄRKAPACITET Ø4		Ø4	Ø4
ØMAX SKÄRKAPACITET Ø16		Ø20	Ø25

Machine Translated by Google

15. GARANTI

SIMA, SA, tillverkaren av lätta maskiner för konstruktion, har ett nät av tekniska tjänster "SERVI KLYFTA".

Reparationer under garanti gjorda av SERVÍ-SIMA är föremål för vissa strikta villkor för att garantera en hög kvalitet och service.

SIMA SA garanterar alla sina produkter mot tillverkningsfel; att ta hänsyn till de villkor som anges i det bifogade dokumentet "GARANTIVILLKOR". Den senare skulle upphöra om de fastställda betalningsvillkoren inte följs. SIMA SA förbehåller sig rätten att göra ändringar och ändringar av sina produkter utan föregående meddelande.

16. RESERVDELAR

Reservdelarna till bocknings- och kombinerade maskiner, tillverkade av SIMA, SA finns i reservdelsplan, bifogad denna handbok.

För att beställa någon reservdel, vänligen kontakta vår försäljningstjänst och tydligt ange serienumret på maskin, modell, tillverkningsnummer och tillverkningsår som visas på egenskapsskylten.

17. MILJÖSKYDD



Råvaror måste samlas in istället för att slänga rester. Instrument, tillbehör, vätskor och förpackningar måste skickas till specifika platser för ekologisk återanvändning. Plastkomponenter är märkta för selektiv återvinning.



WEEE-rester som härrör från elektriska och elektroniska instrument måste förvaras på särskilda platser för selektiv insamling.

18. DEKLARATIONER OM BULLER

De akustiska nivåerna som avges av MASKINEN är lägre än 70 dB (A)

19. DEKLARATIONER OM MEKANISKA VIBRATIONER

Maskinen uppvisar ingen källa till mekaniska vibrationer som orsakar risker för förarens hälsa eller säkerhet.

Machine Translated by Google

SPANSKA

GARANTIBEVIS

EFTER SALE SERVICE

SLUTANVÄNDARFORMULÄR

MASKINDETALJER

NUMMERPLÅT

KUNDINFORMATION

JAMS	
ADRESS	
Postnummer OCH STAD	
PROVINS/LAND	
TELEFON:	Fax:
E-post	
INKÖPSDATUM	

Den säljande partens underskrift och stämpel **klientsignatur**

GARANTIVILLKOR

1.) SIMA, SA garanterar fullständigt alla sina produkter mot konstruktionsfel, tar ansvar för reparationer eller den felaktiga utrustningen under en period av ETT år från det ursprungliga inköpsdatumet. Inköpsdatum måste framgå av den bifogade garantikupongen.

2.) Garantin täcker uteslutande arbete, reparation och utbyte av de felaktiga delarna, vars modell och serienummer måste anges på garantin certifikat.

3.) Kostnader för transport, vistelse och mat innan ankomst till SIMA SA kommer att täckas av kunden.

4.) Garantin täcker inte skador orsakade av normalt slitage, onödig användning, överbelastning, otillräcklig installation eller dålig konservering av maskin.

5.) Alla reparationer under GARANTI kommer endast att utföras av SIMA, SA eller av dess auktoriserade återförsäljare eller reparationscenter.

6.) Denna garanti är ogiltig i följande fall:

a) Eventuell manipulation eller modifiering av garanticertifikatet

b) Reparationer, modifieringar eller utbyte av någon del av maskinen av obehöriga parter av SIMA SA:s tekniska avdelning.

c) Den icke-godkända installationen av enheter av SIMA SA:s tekniska avdelning.

7.) SIMA ansvarar inte för eventuella skador orsakade av fel på produkten. Detta inkluderar, men inte begränsat till, irritationsmoment, transportkostnader, telefon samtal och förlust av personliga varor eller kommersiella förmåner, samt förlust av lön eller lön.

8.) Felaktiga termiska eller elektriska motorer som omfattas av garantin måste skickas till SIMA SA eller dess auktoriserade tekniska service i landet.

9.) För att dra nytta av garantin måste garantibeviset finnas hos SIMA SA inom 30 dagar från inköpsdatumet. För att göra anspråk på garantin, inköpsfakturan måste bifogas stämplad av återförsäljaren inklusive maskinens serienummer.

MASKININDUSTRIFÖLÄGET
ANDALUSIEN, SA
POL. IND. JUNCARIL, C/ALBUÑOL, PARC. 250
18220 ALBOLOTE (GRANADA)
TEL: 34 - 958-49 04 10 – Fax: 34 - 958-46 66 45
TILLVERKARE AV LÄTTA MASKINER FÖR KONSTRUKTION
SPANIEN

Machine Translated by Google

SPANSKA

GARANTIBEVIS

EFTER SALE SERVICE

BLANKET FÖR ATT ÅTERKOMMA TILL TILLVERKARE

MASKINDATA

NUMMERPLÅT

KÖPARINFORMATION

JAMS

ADRESS

Postnummer OCH STAD

PROVINS/LAND

TELEFON: Fax:

E-post:

INKÖPSDATUM

Den säljande partens underskrift och stämpel **klientsignatur**

GARANTIVILLKOR

1.) SIMA, SA garanterar fullständigt alla sina produkter mot konstruktionsfel, tar ansvar för reparationer eller den felaktiga utrustningen under en period av ETT år från det ursprungliga inköpsdatumet. Inköpsdatum måste framgå av den bifogade garantikupongen.

2.) Garantin täcker uteslutande arbete, reparation och utbyte av de felaktiga delarna, vars modell och serienummer måste anges på garantin certifikat.

3.) Kostnader för transport, vistelse och mat innan ankomst till SIMA SA kommer att täckas av kunden.

4.) Garantin täcker inte skador orsakade av normalt slitage, onödig användning, överbelastning, otillräcklig installation eller dålig konservering av maskin.

5.) Alla reparationer under GARANTI kommer endast att utföras av SIMA, SA eller av dess auktoriserade återförsäljare eller reparationscenter.

6.) Denna garanti är ogiltig i följande fall:

a) Eventuell manipulation eller modifiering av garanticertifikatet

b) Reparationer, modifieringar eller utbyte av någon del av maskinen av obehöriga parter av SIMA SA:s tekniska avdelning.

c) Den icke-godkända installationen av enheter av SIMA SA:s tekniska avdelning.

7.) SIMA ansvarar inte för eventuella skador orsakade av fel på produkten. Detta inkluderar, men inte begränsat till, irritationsmoment, transportkostnader, telefon samtal och förlust av personliga varor eller kommersiella förmåner, samt förlust av lön eller lön.

8.) Felaktiga termiska eller elektriska motorer som omfattas av garantin måste skickas till SIMA SA eller dess auktoriserade tekniska service i landet.

9.) För att dra nytta av garantin måste garantibeviset finnas hos SIMA SA inom 30 dagar från inköpsdatumet. För att göra anspråk på garantin, inköpsfakturan måste bifogas stämplad av återförsäljaren inklusive maskinens serienummer...

ANDALUSIAN MACHINERY INDUSTRIAL SOCIETY, SA
POL. IND. JUNCARIL, C/ALBUÑOL, PARC. 250
18220 ALBOLOTE (GRANADA)
TEL: 34 - 958-49 04 10 – Fax: 34 - 958-46 66 45
TILLVERKARE AV LÄTTA MASKINER FÖR KONSTRUKTION
SPANIEN

Machine Translated by Google

Machine Translated by Google

"CE"-DEKLARATION OM ÖVERENSSTÄMMELSE

SI MA , S.A.

Juncaril Industrial Estate, C/ Albuñol, Tomt 250 CP 18220 Albolote, Granada (ESPAGNE)
Société responsable de la fabrication et de la mise en place sur le marché de la machine specifiée ci-dessous:

CISAILLE ELECTRIC BÄRBAR

DEKLARERA:

Att maskinen sus-indiquée destinée à la coupe de barre en acier smooth and torsadé dans les structures et autres composants de la construcción uppfyller alla tillämpliga bestämmelser i direktivet des machines (direktiv 2006/42/CE) et les réglementations **nationales .**

Hon är i enlighet med alla tillämpliga bestämmelser i de efterföljande gemenskapsdirektiven
2006/95/CE; 2004/108/EG; 2000/14/EG; 2002/44/EG; 2002/95/EG; 2002/96/EG

Tillämpliga standarder:
EN ISO 12100-1:2003; EN ISO 12100-2:2003; EN 60204-2:2006

Samordnare för den person som ansvarar för underlagstekniken

Eugenio Fernandez Martin
ansvarig tekniker

SIMA SA
Juncaril Industrial Estate, C/ Albuñol, Tomt 250 - 18220 Albolote, Granada (ESPAGNE)

bråkig 01.01.2010

Signatur: Javier Garcia Marina

Gerant

Machine Translated by Google

TABELL DES MATIÈRES

DEKLARATION “CE” DE CONFORMITÉ 3

1. ALLMÄN INFORMATION..... 5

2. ALLMÄN BESKRIVNING AV MASKINEN. 5

3. TRANSPORT OCH AVDELNING..... 5

4. VILLKOR FÖR GODKÄNNANDE..... 6

5. PIKTOGRAM..... 6

6. MONTERINGSINSTRUKTIONER. 6

7. MASKINENS DELAR..... 6

8. SÄKERHETSREKOMMENDATIONER..... 7

9. ELEKTRISK GRÄN..... 7

10. JUSTERA KNAPPEN..... 8

11. KONTROLLERA AVANT D'INITIER LA COUPE 8

12. UNDERHÅLL .... 8 12.1 KONTROLL DU NIVEAU D´HUILE ET VIDANGE. ....9 12.2 FÖRÄNDRING AV COUTEAUX ....9 12.3 KARBONER..... 9

13. FÖRFÖLJANDE AV COUPEN 10

14. TEKNISKA EGENSKAPER .... 10 14.1 KUPEPAPACITETER..... 10

15. GARANTI..... .... elva

16. RETURDELAR..... . ..... elva

17. MILJÖSKYDD. .... elva

18. FÖRKLARING SUR LES BRUITS .... elva

19. FÖRKLARING OM MEKANISKA VIBRATIONER..... 11

GARANTIBEVIS..... 12

Machine Translated by Google

1. ALLMÄN INFORMATION.

OBSERVERA: var försiktig och analysera bruksanvisningen innan du börjar hantera maskinen.

SIMA SA vous remercie de votre confianza et d´avoir acquis une CISAILLE ELECTRIQUE PORTATIVE.

Ce manuel vous fournit toutes les instrucciones nécessaires pour la mise en route, l'utilisation, l'entretien, et le cas échéant la réparation. Les aspects en matière de sécurité et hygiene des opérateurs är också egenskaper. Om instruktionerna tillämpas korrekt kommer kunden att få en optimal service och ett minimum av underhållning.

C´est pour cela que la reading de cette notice est obligatoire pour toute personne responsable de son utilisation, entretien ou réparation.

På vous conseille d'avoir toujours ce manuel à portée de main dans un endroit tillgänglig.

2. ALLMÄN BESKRIVNING AV MASKINEN.

Les CISAILLES ELECTRIQUES PORTATIVES SIMA SA, modeller CX sont conçues pour couper des barres sv acier lisses et torsadées grace aux couteaux utbytbara montés sur les mâchoires de la machine.

Om den här maskinen används kommer den att anses vara olämplig och farlig.

- Le passage du matériau à couper utförs manuellt en passant les barres par l'ouverture située mellan du slickar dem
- Pour le transfert de la cisaille sur de courtes distanser, la machine est pourvue d´une poignée pour un transportaise.
- Les mécanismes intérieurs utsatta för stress och erosion är termiskt behandlade, vilket garanterar en plus lång användning och prestanda under arbetet.
- Bâti monoblock tillverkad i höghållfast stål.
- Aktivering av coupe grace à un interrupteur.
- Rektangulära utbytbara lameller med 4 cotés de coupe.
- Mecanismes intérieurs huilés.
- Den elektriska utrustningen respekterar Europeiska gemenskapens säkerhetsstandarder.

3. TRANSPORT OCH AVDELNING.

Les cisailles électriques portatives modèles CX ont un encombrement réduit et ne requièrent pas de moyens de levage particulier. Leur déplacement sur de courtes distanser réalise facilement par une seule personne.

Machine Translated by Google

4. VILLKOR FÖR GODKÄNNANDE.

Les cisailles électriques portatives modèles CX sont livrées dans un coffret métallique fermé et avec renfortes interiörer.

Maskinerna introduceras i kistan som är transportbiljettkontoret. Elles peuvent être stockées Sur plusieurs hauteurs si cela est necessaire.

Maskinen är fri från ögonblicket av l´achat med:

- En manuell användning.
- Gå med clef allen.
- Sätt ihop klavplattan.

5. PIKTOGRAM.

Maskinens piktogram med följande betydelse :



LIRE LE MANUEL
ANVÄNDNING



OBLIGATORISK HAMN I
HJÄLM, LUNETTES DE SÉCURITÉ ET AKUSTISKT SKYDD



OBLIGATORISK HAMN
DE GANTS



OBLIGATORISK HAMN CHAUSSURES
SÄKERHET

6. MONTERINGSINSTRUKTIONER.

La machine est fournie entièrement montée, prête à fonctionner dès l'achat.

7. MASKINENS DELAR.

1. Mâchoire
2. Couteaux
3. Butoir justerbar
4. Avtagbart sidohandtag
5. Cylinder
6. Pompe
7. Bouchon de l'huile
8. Motor
9. Växla
10. Cache des charbons

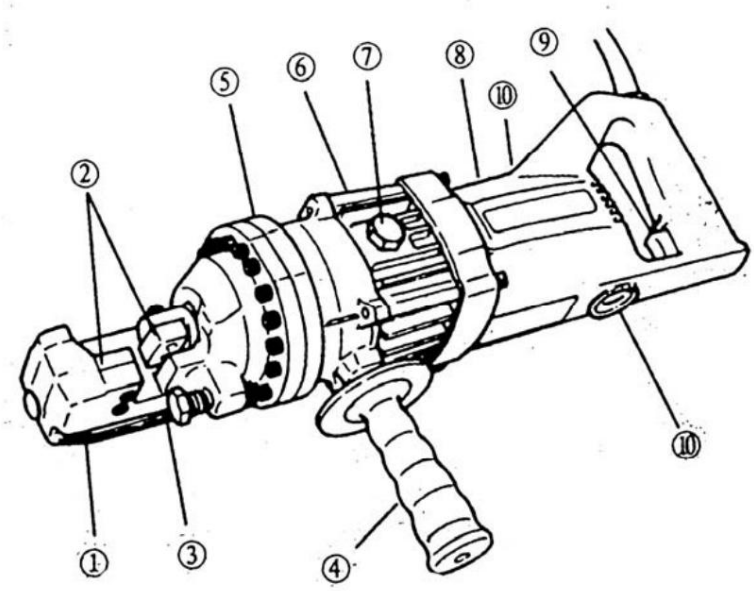

Machine Translated by Google

8. SÄKERHETSREKOMMENDATIONER

Ce chapitre traite les normes de base de sécurité angående maskinen. Lorsque l´utilisateur travaille avec la cisaille, veuillez suivre les instruktioner que nous énumérons ci-après.

• Läs noggrant instruktionsmeddelandet och suivre les consignes de sécurité inför maskinens mise en marche. Il est viktig de savoir commentarrêter la machine de façon rapide et en toute sécurité.

• På ditt råd att bära skyddsglasögon, skyddsglasögon och antihjälm bruit. Använder toujours du matériel homologué.

- Använd all personlig skyddsutrustning (EPI) enligt ditt arbete.
- Interdire l´accès à la zona de travail de la machine à toutes tierces personnes.
- Les vêtements de travail ne doivent pas avoir de parties non ajustées qui peuvent éventuellement se matcha i maskinen.

• Byt omedelbart alla elektriska kablar ayant des coupures eller autres imperfections.

- Débrancher la machine du réseau et ne pas manipuler ni opérer sur les éléments mécaniques et électriques de la machine avec le moteur en marche.

• Ne pas utiliser la machine pour des tâches pour lesquelles elle n´a pas été conçue.

• Assurer la machine en utilisant une corde de sécurité lorsque l´utilisateur travaille sur un échaffaudage.

- Installer des barrières de sécurité afin de ramasser le matériel restante lors de travaux en hauteur.

• Använd inte maskinen i närheten av gas, rök, vätskor eller brandfarliga produkter.

• Ne pas utiliser la machine avec les mains humides, sous la pluie ou dans un endroit humide.

• Garder la zona de travail en ordre.

• Travailler sous de bonnes conditions d'éclairage.

• **TRE VIKTIGT: la prize de terre doit impérativement être branchée** avant la mise en marche de la machine.

• Använd vanliga förlängningssladdar.

• Kontrollera att spänningen på eluttaget, även om den går till denna gren, stämmer överens med maskinens cell som anges på maskinens märkskylt.

• Kontrollera att strömkabeln inte är i kontakt med höga temperaturer, olje- eller coupantörhängen eller att den inte är gropig eller krossad av föremål eller trafik. • Ne pas utiliser de l'eau à pression pour nettoyer les circuits and composants électriques.

OBS: vous devez impérativement suivre les rekommendationer en matière de sécurité et de prévention des risques indicées dans ce manuel.

SIMA, SA ansvarar inte för konsekvenserna av olämplig användning av de angivna maskinerna.

9. ELEKTRISK AVDELNING

Les maskiner equipées de moteurs électriques doivent être toujours branchées à un cadre électrique normalisé qui doit disposer d´un magnetothermique et d´un différentiel en accord avec les caractéristiques du moteur.

Maskinens spänning är synlig på maskinens märkskylt.

OBSERVERA: ne pas brancher la machine au réseau si l´utilisateur n´est pas sûr de la tensión disponible. Om spänningen inte är korrekt, kommer motorn souffrirait des dommages irreparables ou att vara alors hors service.

OBSERVERA: manipulera aldrig strömkablar eller elektriska ledningar eller elektrisk utrustning på maskinen om celle-ci inte har tagits ur uttaget.

Om du använder förlängningssladdar för att strömförsörja maskinen, kontrollera att det finns tillräckligt med sektion enligt tabellen ci-dessous:

Machine Translated by Google

KABELLÄNGD	110/115v	230v
	Grosseur du kabel /AWG)	Nominell Ø
> (10 fot) eller (3 meter) >	16	1,0 mm²
(15 fot) eller (5 meter) >	14	1,25 mm²
(30 fot) eller (9 meter)	10	1,5 mm²

10. JUSTERA KNAPPEN

La fonction du butoir est de mantenir la barre en acier dans un position correcte en fonction du diamètre de la barre à couper. Den idealiska positionen är där den bildar en 90º vinkel för rapport aux couteaux.

VARNING : om butoiren inte passerar korrekt placerad, couteaux s'useront plus snabbt et L´acier återstående kommer att kastas ut och endommagera l´unité de coupe.

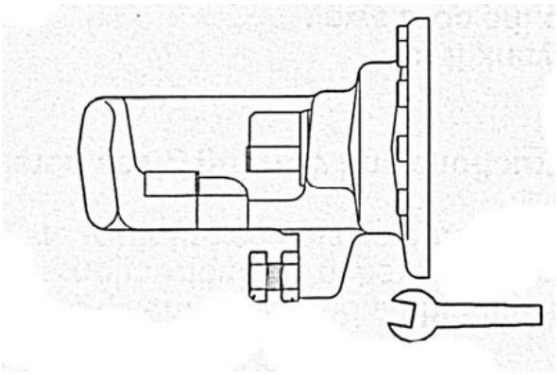

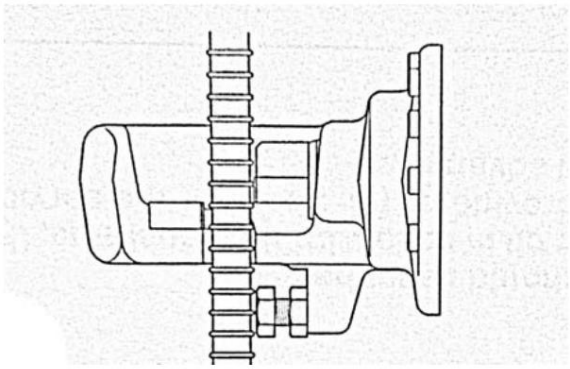

11. KONTROLLERA AVANT D'INITIER LA COUPE

Innan arbetaren startas med maskinen, kontrollera följande punkter:

1. Kontrollera att maskinen inte har några lacheselement eller inga justeringar.

2. Kontrollera oljenivån.

2. Controller l'état du butoir de la barre.

3. S'assurer que la source d'énergie est appropriée pour la cisaille.
VARNING: om spänningen är för stark kommer motorn att grilla. Si le spänning est trop faible, la machine n´aura pas suffisamment d´énergie pour couper. "Ne jamais utiliser de courant", fortsatte han.

4. Kontrollera att l´installation électrique soit pourvue d´une prize de terre.

5. Kontrollera att kabeln ne soit pas endommagé et que la prize de courant ne soit pas abîmée.

VARNING: om du använder förlängningssladdar, kontrollera att sektionen av kablarna är tillräcklig.

6. Avant de brancher la machine, s´assurer que l´interrupteur ne soit pas bloqué en posición de marche.

7. Les poignées doivent être propres sans graisses ni saletés.

PRECHAUFFAGE

Dans les pays froids avant de comencer à travailler avec l´unité de coupe, il faut réaliser un prechauffage pour son bon functionnement. Ne pas pleasure de barres entre les couteaux mas appuyer sur l ´interrupteur hänge 30-60 sekunder afin que l´huile hydraulique atteigne la viscosite maximale. Faire sortera kolven från 15 till 20 fois d'affiliée.

12. UNDERHÅLL

För att cisaillen är under optimala arbetsförhållanden, den rätta perioden som styr de följande punkterna:

- Underhåll en toute propreté (sans poussières ni limailles de fer) l´encoche du piston. Nettoyer avant et après usage avec une brosse. Ne pas jamais utiliser de l'eau ou de l'air à pression.

Machine Translated by Google

- Kolla serien.
- Kontrollera après500 coupes att vis des couteaux är vältandade. • Kontrollera efter 500 kupéer att cylindrarna är vältandade. Om du ser dem är de det laches, la cisaille peut éventuellement perdre de la puissance.
- Kontrollera vinklarna på coupe des couteaux. Rappelez-vous que chaque couteau a 4 faces de coupe.
- Kontrollera oljenivån dagligen.

12.1 KONTROLL DU NIVEAU D´HUILE ET VIDANGE.

Om oljenivån inte regelbundet kontrolleras kommer maskinen att förlora sitt hydrauliska tryck och sa pui ssance de coupe.

På vo us conseille de changer l´huile hydraulics une fois par an ou dès que l´huile présente de s résidus de saleté. **L´huile hydraulique seillée ne doit pas être ni moussante ni abrasive, son degré de viscosité VG46, SHELL OIL TELLUS 46, MOBIL DTE 25 eller ESSO UNI POW ER SQ 46**

vidangen steg för steg:

1. Assurez-vous que la cisaille soit débranchée.
2. Dévisser le bouchon de l'huile et retourner la cisaille ve rs le bas de telle sorte que l'huile s'écoule par gravité. Förbered en behållare för att samla upp olja. ue l´huile a fini de s´écouler, luta maskinen vers l´arrière de telle manière that l´huile puisse aussi s´écouler. **3.** Lorsque l´huile s´écoule aussi s´écouler. kvar på kolven p **4.** Luta maskinen vers l´avant pour que l´huile de la pompe

5. Une fois la machine vidée, remplir långsamt la cisaille avec de l'huile neuve par l'orifice supérieur d'remplissage. och

6. Pleasure et visser le bouchon.
7. Brancher la cisaille et mettre en marche la machine de telle façon que le kolv fasse son travail 3 fois.
8. Débrancher la cisaille et vidare la machine de son huile en suivant les points 2 à 8.
9. Remplir à nouveau la ci saille avec de l´huile et fermer avec le bouchon.

Anmärkning: vous débarrasser de l´huile hydraul que conformément aux réglementations locales de votre pays. Ne jamais jeter l'huile dans des lacs, inte heller fleuves, inte heller à la mer, inte heller bouches d'égouts.

12.2 ÄNDRING AV COUTEAUX

Om l´un des couteaux de la machine är abîmé, l´utilisateur devra changer l´angle de coupe. Pour cela il faut deserrer les vis qui fixent le couteau en utilisant la clef allen fournie, changer l´angle de coupe et serrer à nouveau. (rappelez-vous que les couteaux ont 4 angles de coupes)





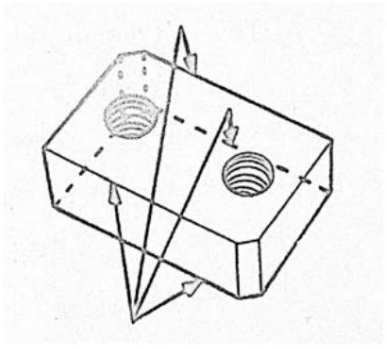

12.3 KOL

Kontrollera l´état des charbons une fois par mois. Den normala livslängden för kol är 200 timmar. Dem Byt ut om längden är mindre än 6 mm.

OBSERVERA: Om kolväten används kommer cisaillen att förlora sin energi, motorn kommer att vara i drift och skadorna på ankaret blir irreparable.

För att byta kol, fortsätt med suivante façon:

Machine Translated by Google

1. Débrancher l´unité du réseau électrique.

2. Dévisser les 2 brides des charbons.

3. Byt ut kolen.

4. Visser à nouveau les brides.

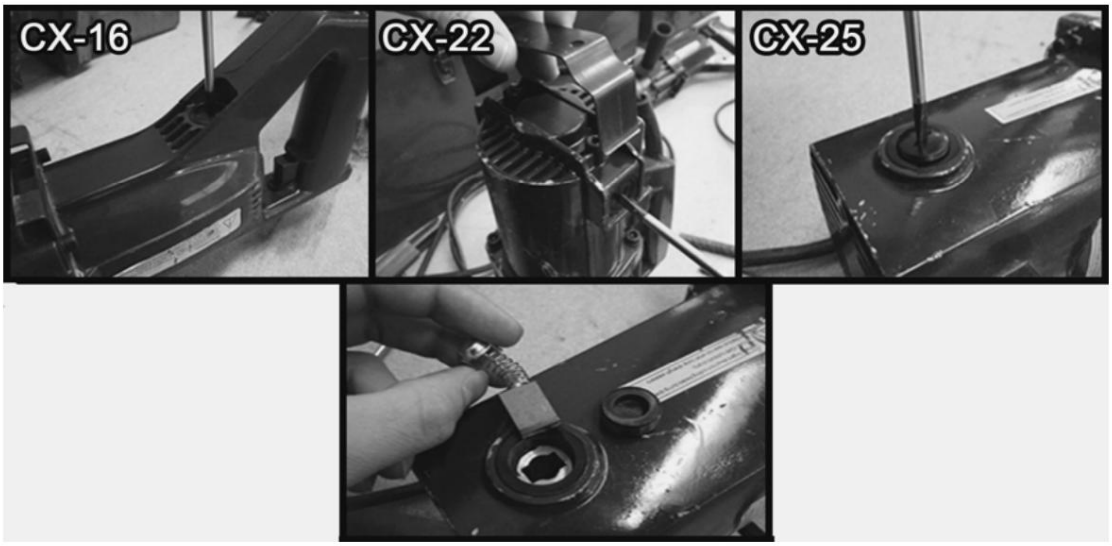

13. GENOMFÖRANDE AV COUPEN

Pour réaliser la coupe procéder de la manière suivante:

1. Sätt in barren mellan couteauxerna.
2. Justera knappen.
3. Förgrena maskinen.
4. Appuyer sur le contacteur jusqu'à ce que la barre soit complètement coupée et qu le revienne à se pleasure dans son kolv logement.

FÖRSIKTIGHET: det finns en möjlighet att änden av toppen kan skjutas ut, utan att tappen är mer än 30 cm lång.

14. TEKNISKA EGENSKAPER

MODELL	CX-16	CX-20	CX-25
MOTORSPÄNNING	220/230V ~	220/230V ~	220/230V~
	50/60Hz	50/60Hz	50/60Hz
PUISSANCE	690W	830W	1300W
MÅTT	460x270x115	420x130x150	553x205x323
POIDS	8 kg	13 kg	24,5 kg
VITESSE DE COUPE	2,5-3"	3-3,5"	5-5,5"

14.1 COUPE KAPACITETER

Elastisk gräns R=N/mm² 650			
Draghållfasthet R=N/mm² 850			
	CX-16	CX-20	CX-25
Ø COUPE MINIMALE Ø	Ø4	Ø4	Ø4
COUPE MAXIMALE	Ø16	Ø20	Ø25

Machine Translated by Google

15. GARANTI.

SIM A SA tillverkare av maskiner och BTP avyttra d´un réseau SERVI réseau de services technique s RED S ERVI-SIMA. Les réparations effectuées sid SIMA garantis ar notre ent service et kvalitet

SIMA SA garanti u'elle fabrique contre ce qui le défaut de CONDITIONS DE GARANTIES. ökat i resten skydda dig till

Les conditions de garantie cesseront en cas d'un in accom plissement des conditions de paiement établies.

SIMA SA förbehåller sig rätten att modifiera sina produkter utan föregående meddelande.

16. BYTESDELAR.

De fristående delarna som finns tillgängliga från maskinerna tillverkade av SIMA, SA är listade på fri sikt tillsammans med detta meddelande. Pour pa vec le service après-vénte de SIMA ser com, que le mod tillverkning (donnée sur Sa fête de paiement) et un plaque de cast iques e la dm achine). ra

17.SKYDD DE L´MILJÖ.



Les matières premières devront être récupérées au lieu de jeter les restes. Les appareils, les accessoarer, les fluides et les emballages devront être envoyés aux endroits inindiqués pour leur réutilisation écologique.
Les composants de plastique sont marqués pour leur recyclage sélectionné.



WEEE Les déchets d'appareils électriques et électroniques devront être déposés dans des lieux indiqués pour leur ramassage sélectif.

18. FÖRKLARING SUR LES BRUITS

Den akustiska trycknivån på arbetsstolpen är lägre än 70 dB(A)

19. D CLARATION SUR LES VIBRATIONS MÉCANIQUES

Maskinen uppvisar inga mekaniska vibrationer som innebär risker som påverkar hälsa och säkerhet operatörernas säkerhet.

Machine Translated by Google

GARANTIBEVIS

SERVICE EFTER SALE

EXEMPEL POUR L´UTILISATEUR FINAL

DONNEE MASKIN

SERIENUMMERETIKETT

DONNEE ACHETEUR S

NOM

adress

CP/VILLE

PROVINS/LAND

Telefon: Fax:

e-post

DATUM D'ACHAT

Signatur et cachet du vendeur **Kundens underskrift**

GARANTIVILLKOR

1.) SIMA, SA garanterar sina maskiner mot alla tillverkningsskruvar och tar även hand om reparationen av det kostnadsfria materialet under en tidsperiod
rtir från date d´achat. Cette date doit OLIBGATOIREMENT apparaître sur le coupon de GARANTIE adjoint. pa

2.) Garantin täcker uteslutande huvudarbetet och reparation av defekta delar av produkten där modell och serienummer anges
sur le certificat de garantie.
3.) Les tels que déplacemen ts, hôtelset frais de transport jusqu´aux installations de SIMA SA sont à la charge du client.
4.) Les vices de fabricación tel s que les ries ries produites par une utnyttjande inadequate, une chute, une poussée de tensión, un mauvais coup, une
Installation électrique inappropriée ne peuvent être considérés sou garantie.
5.) Les réparations sous GARANT IE devront être seulem ent réalisées par SIMA SA ou un autre SAV autorisé. Le bon pour accord de la réparation sous garantie
kommer att vara octroyé par le service technique de SIMA SA
6.) Garantin är ogiltig i de fall de figur decrits ci-après:

a) vid ändring och/eller manipulation av garantibeviset.
b) I alla fall eller delar som innehåller produkten, är den helt eller delvis ersatt, modifierad eller delvis reparerad av en ateljé eller icke-personal
godkänd av SIMA SA serviceteknik
c) De delar eller enheter som inte är godkända av SIMA SA är installerade på produkten.

) SIMA SA tar inget ansvar för skador orsakade eller orsakade av ett produktfel. Ceux-ci inkluderar transport frais, les appels 7.
téléphoniques et la parte de biens personals ou commerciaux ainsi que la parte de salaire.

8.) Pour les moteurs électriques ou à explosión en cas d´avarie pendant la période de garantie, ils doivent être expédiés au siège social de SIMA SA ou au
SAV autorisé (tillverkare du moteur).
9.) Le certificat de garantie doit être chez SIMA SA. inom en period av högst 30 dagar från datumet för försäljningen av produkten. Pour réclaimer du garantie
produit, il faut présenter la facture d´achat dûment cachetée par l´établissement vendeur et le numéro de série du produit.

ANDALUSIAN MACHINERY INDUSTRIAL SOCIETY, SA
POL. IND. JUNCARIL, C/ALBUÑOL, PARC. 250
18220 ALBOLOTE (GRANADA)
Telefon: 34 - 958-49 04 10 – Fax: 34 - 958-46 66 45
TILLVERKNING AV BYGGMASKINER
SPAGGNE

Machine Translated by Google

GARANTIBEVIS

SERVICE EFTER SALE

EXEMPEL FÖR TILLVERKAREN

D.ENNES MASKIN

SERIENUMMERETIKETT

D.ONNEES ACHETEUR

NOM

adress

C./VILLE P.

P VINCE/PAYS RO

Telefon: Fax:

e-post

DATUM D'ACJAT:

Signatur et cachet de l´établissement ve ndeur **Kundens underskrift**

GARANTIVILLKOR

.) SIMA, SA garanterar sina maskiner mot alla tillverkningsskruvar och tar även hand om reparationen av de fria materialen under en period från ett år till 1 rtir från date d´achat. Cette date doit OLIBGATOIREMENT apparaître sur le coupon de GARANTIE adjoint. pa

2.) Garantin täcker uteslutande huvudarbetet och reparation av defekta delar av produkten där modell och serienummer anges sur le certificat de garantie.

3.) Les tels que déplacemen ts, hôtels et frais de transport jusqu´aux installations de SIMA SA sont à la charge du client.

4.) Les vices de fabricación tel s que les ries ries produites par une utnyttjande inadequate, une chute, une poussée de tensión, un mauvais coup, une Installation électrique inappropriée ne peuvent être considérés sou garantie.

5.) Les réparations sous GARANT IEdevront être seulem ent réalisées par SIMA SA ou un autre SAV autorisé. Le bon pour accord de la réparation sous garantie kommer att vara octroyé par le service technique de SIMA SA

6.) Garantin är ogiltig i de fall de figur decrits ci-après:

a) vid ändring och/eller manipulation av garantibeviset.

b) I alla fall eller delar som innehåller produkten, är den helt eller delvis ersatt, modifierad eller delvis reparerad av en ateljé eller icke-personal godkänd av SIMA SA serviceteknik

c) De delar eller enheter som inte är godkända av SIMA SA är installerade på produkten.

) SIMA SA tar inget ansvar för skador orsakade eller orsakade av ett produktfel. Ceux-ci inkluderar transport frais, les appels 7. téléphoniques et la parte de biens personals ou commerciaux ainsi que la parte de salaire.

8.) Pour les moteurs électriques ou à explosión en cas d´avarie pendant la période de garantie, ils doivent être expédiés au siège social de SIMA SA ou au SAV autorisé (fabriquant du moteur).

9.) Le certificat de garantie doit être chez SIMA SA. dans un délai maximum um de jours à partir de la date de vente du produit. Pour réclaimer la garantie du 30 produit, il faut présenter la facture d´achat dûment cachetée par l´étab lissen vendeur et le numéro de série ie du produit. du

ANDALUSIAN MACHINERY INDUSTRIAL SOCIETY, SA
POL. IND. JUNCARIL, C/ALBUÑOL, PARC. 250
18220 ALBOLOTE (GRANADA)
Telefon: 34 - 958-49 04 10 – Fax: 34 - 958-46 66 45
TILLVERKNING AV BYGGMASKINER
SPANIEN

Machine Translated by Google

Machine Translated by Google

Machine Translated by Google



ANDALUSIAN MACHINERY INDUSTRIAL SOCIETY, SA

POL. IND. JUNCARIL, C/ALBUÑOL, PARC. 250

18220 ALBOLOTE (GRANADA)

Telefon: 34 - 958-49 04 10 – Fax: 34 - 958-46 66 45

TILLVERKNING AV BYGGMASKINER

SPANIEN